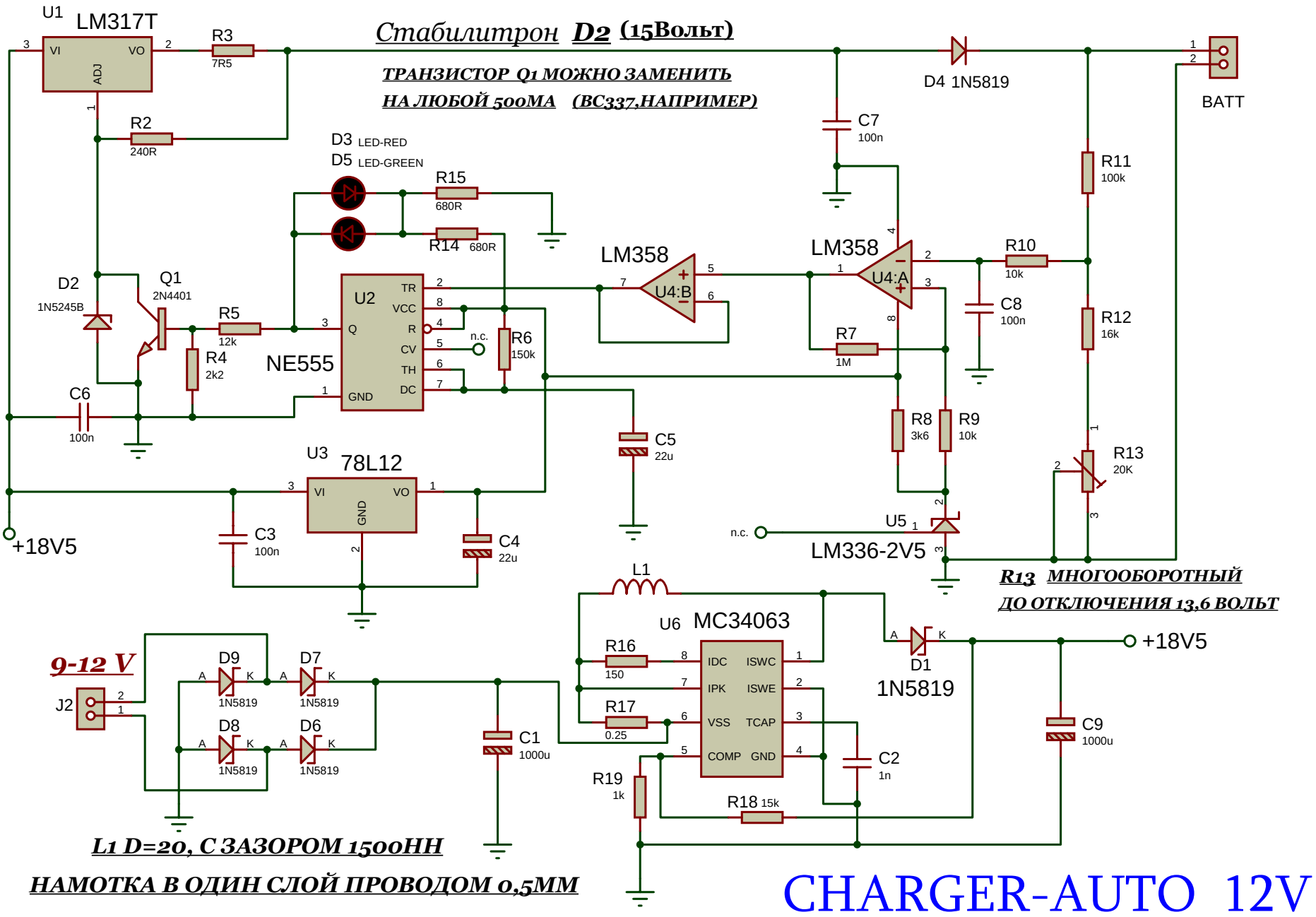
U1 LM317T
VI
VO
ADJ
R3 7R5
R2 240R
Стабилитрон D2 (15Вольт)
ТРАНЗИСТОР Q1 МОЖНО ЗАМЕНИТЬ
НА ЛЮБОЙ 500МА (BC337,НАПРИМЕР)
D4 1N5819
BATT
C7 100n
D3 LED-RED
D5 LED-GREEN
R15 680R
R14 680R
R11 100k
LM358
U4:B
LM358
U4:A
R10 10k
C8 100n
R12 16k
D2 1N5245B
Q1 2N4401
R5 12k
R4 2k2
NE555
U2
TR
VCC
Q
R
CV
TH
GND
DC
n.c.
R6 150k
R7 1M
C6 100n
C5 22u
R8 3k6
R9 10k
R13 20K
U3 78L12
VI
VO
GND
C3 100n
C4 22u
+18V5
n.c.
U5
LM336-2V5
R13 МНОГООБОРОТНЫЙ
ДО ОТКЛЮЧЕНИЯ 13,6 ВОЛЬТ
L1
U6 MC34063
R16 150
R17 0.25
IDC
ISWC
IPK
ISWE
VSS
TCAP
COMP
GND
D1 1N5819
+18V5
9-12 V
J2
D9 1N5819
D7 1N5819
D8 1N5819
D6 1N5819
C1 1000u
C2 1n
C9 1000u
R19 1k
R18 15k
L1 D=20, С ЗАЗОРОМ 1500НН
НАМОТКА В ОДИН СЛОЙ ПРОВОДОМ 0,5ММ
CHARGER-AUTO 12V

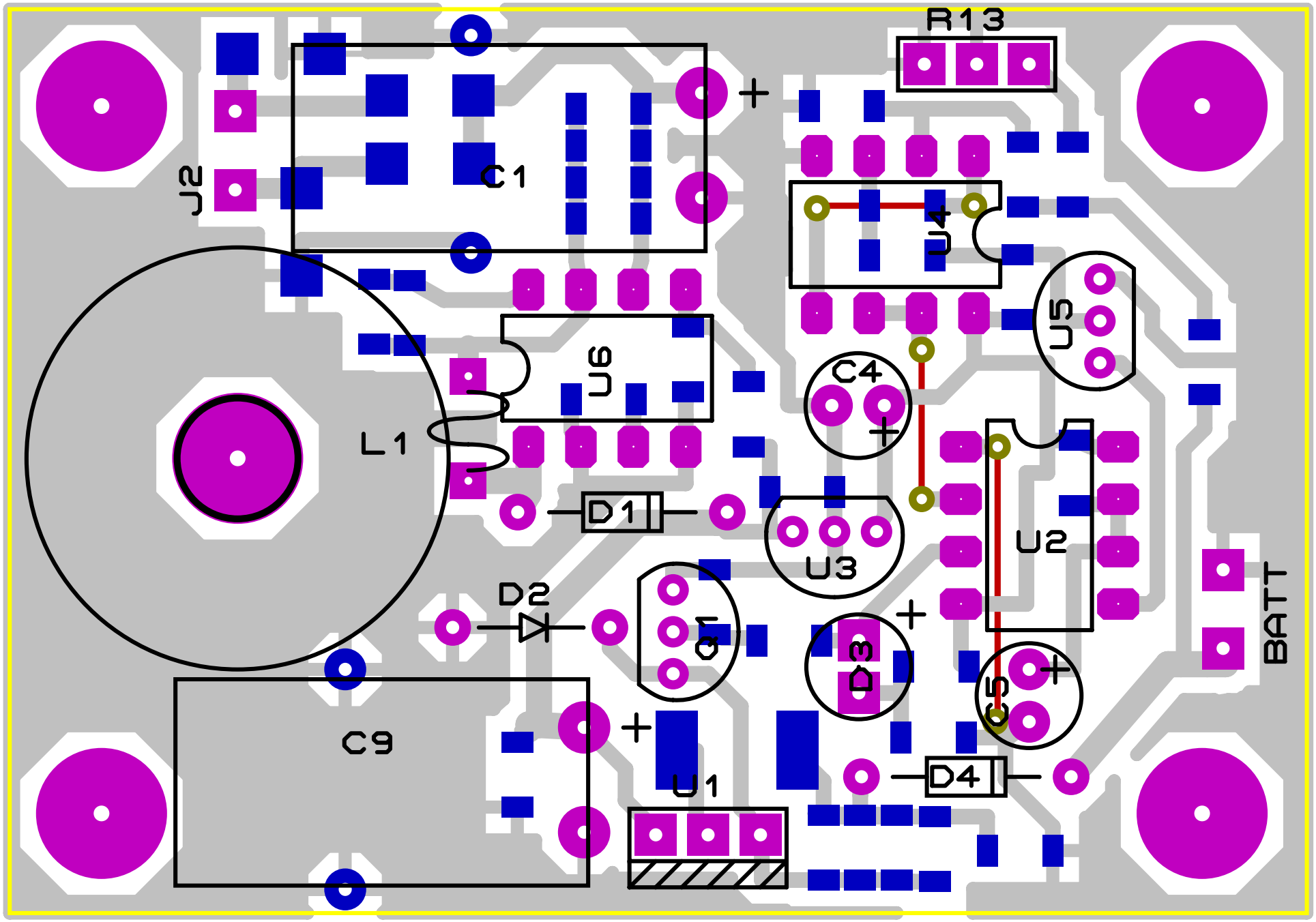
R13
C1
J2
U4
U5
U6
C4
L1
D1
U3
U2
D2
C6
D3
C5
BATT
C9
U1
D4

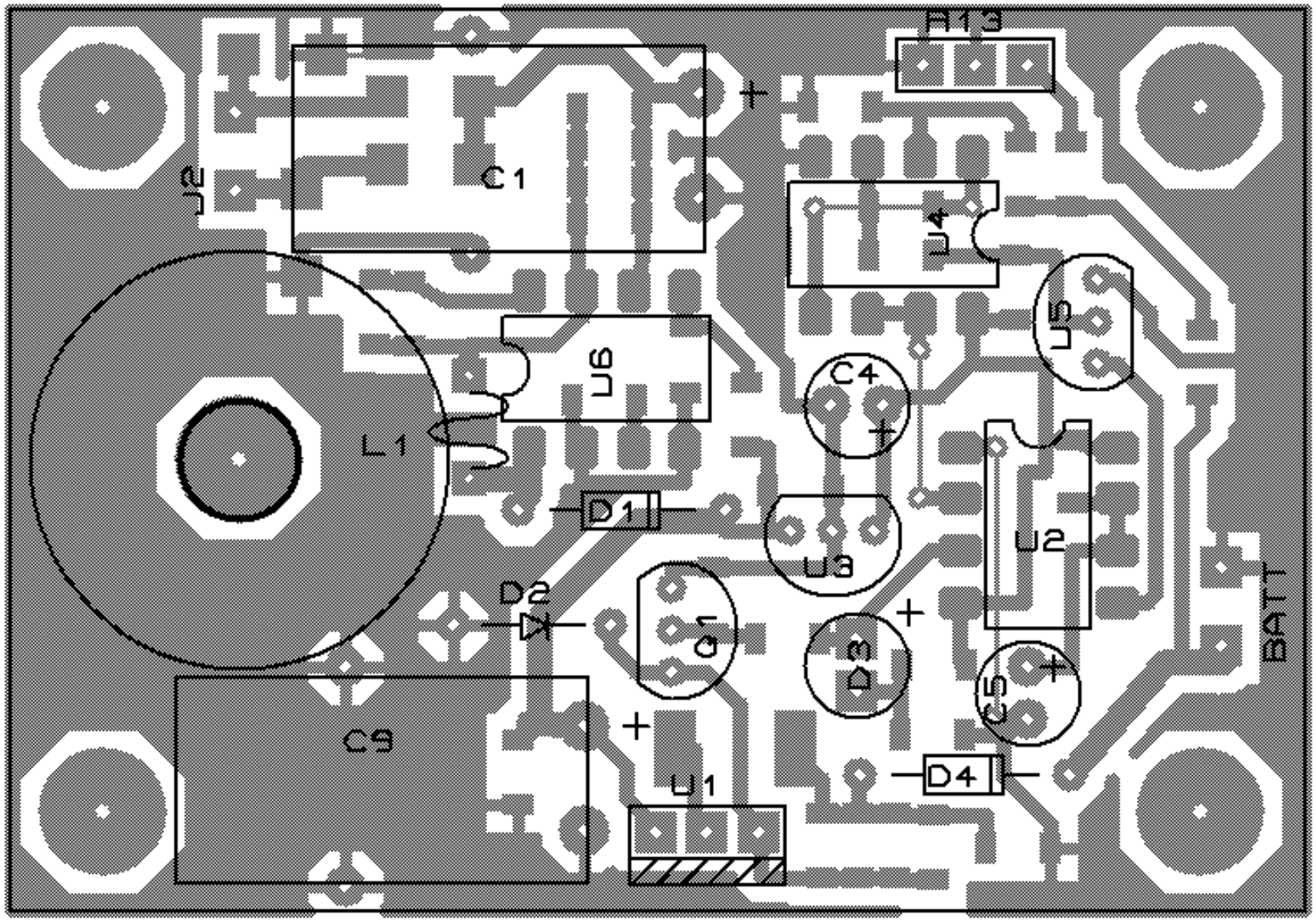
R13
C1
U2
U4
U5
U6
C4
L1
D1
U3
U2
D2
Q1
D3
C5
BATT
C9
U1
D4

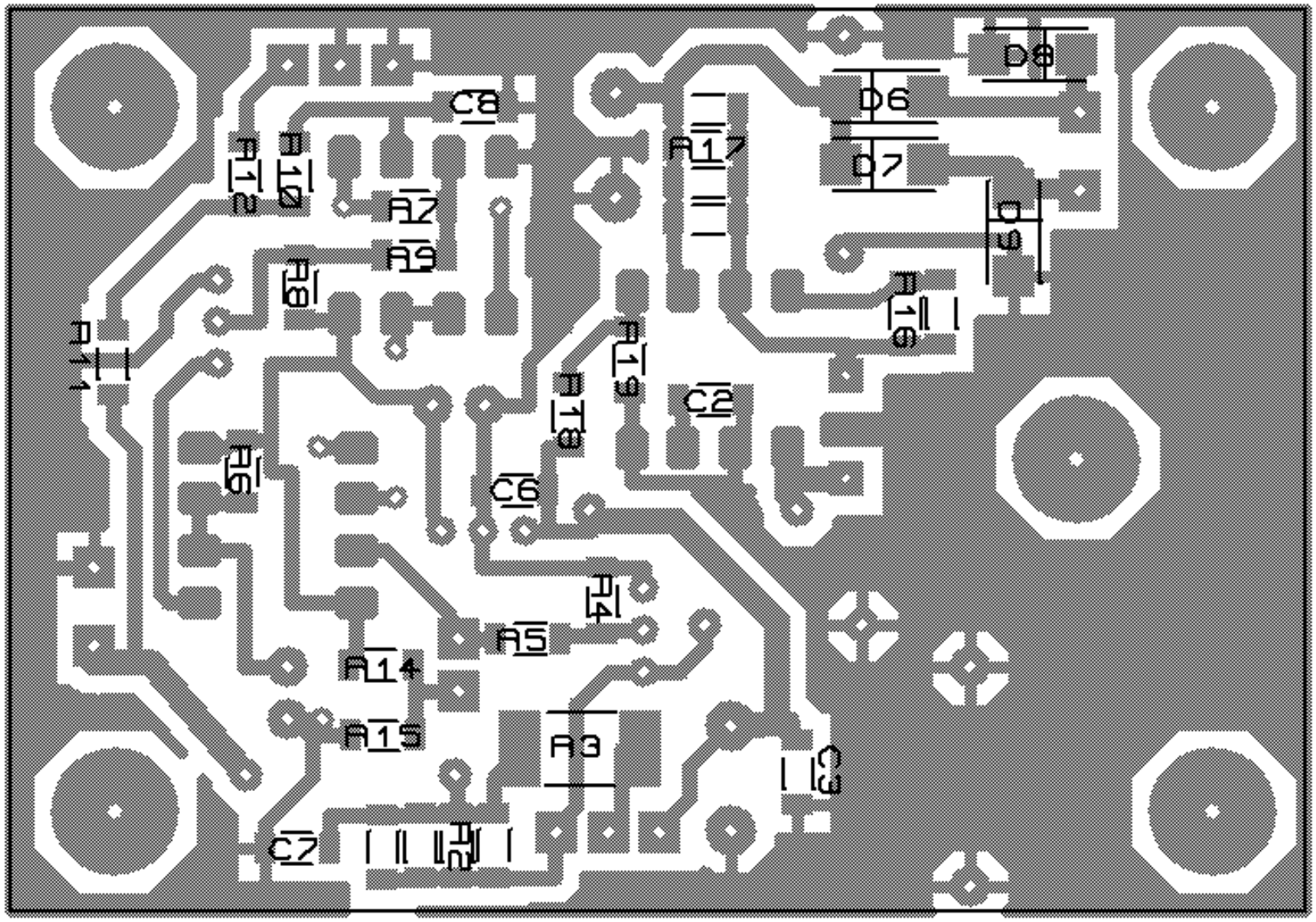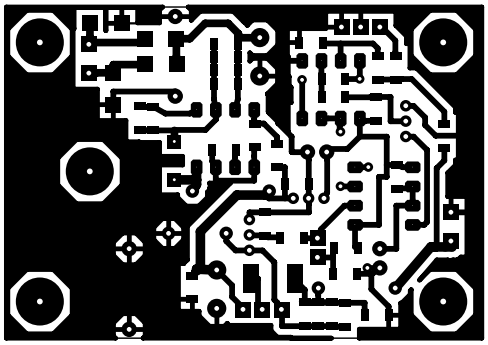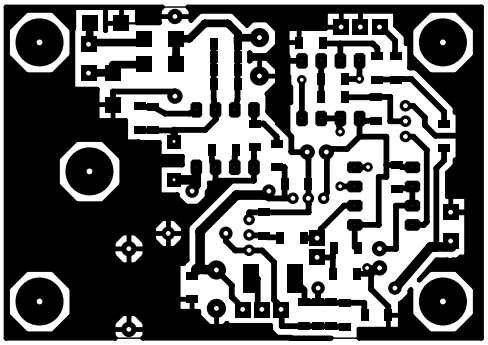
D8
D6
D7
D9
C8
A17
A12
A10
A7
A9
A8
A16
A11
A19
A18
C2
A6
C6
A4
A5
A14
A15
A3
C3
C7
A2